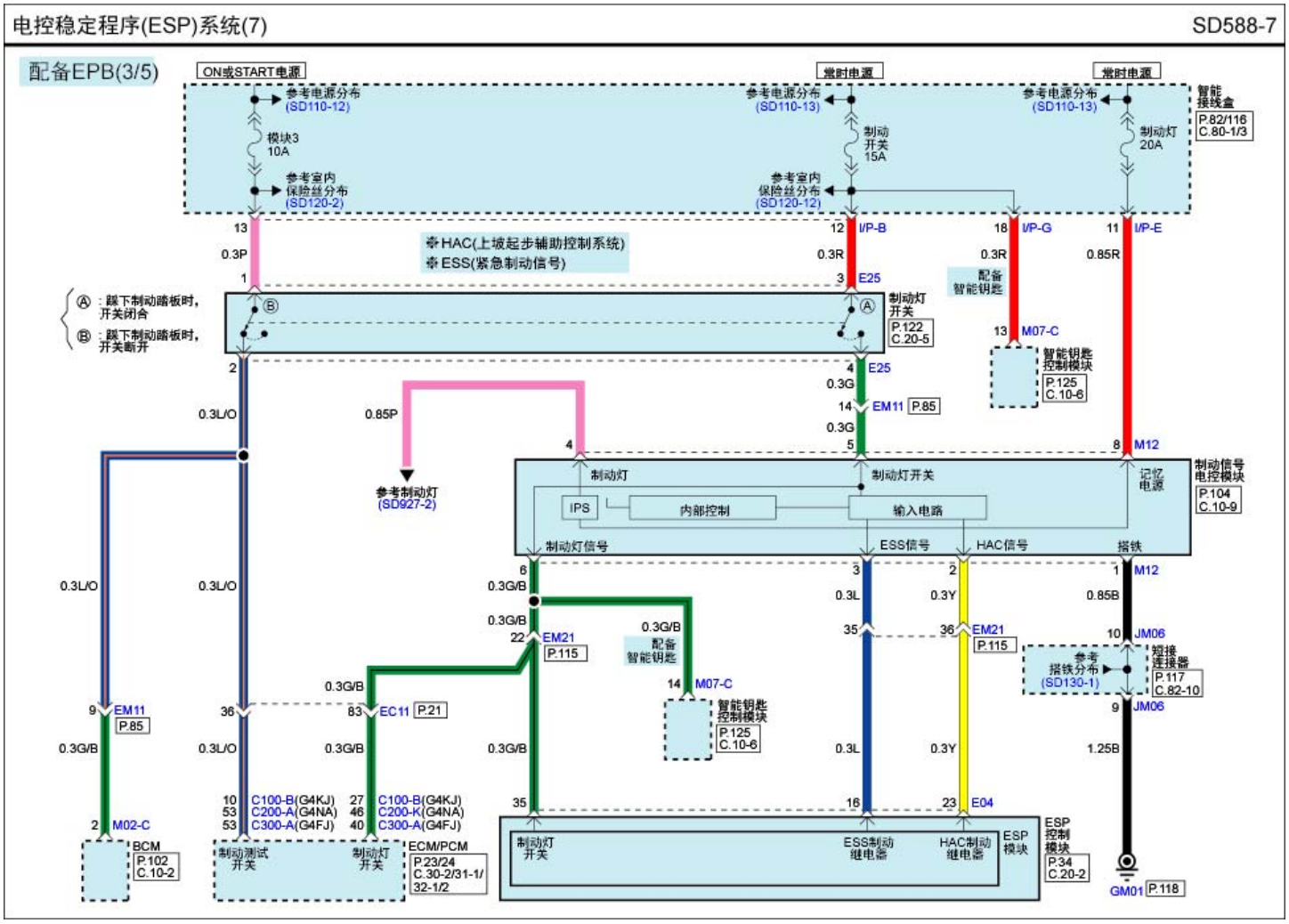
电控稳定程序(ESP)系统(7)
SD588-7
配备EPB(3/5)
ON或START电源
常时电源
常时电源
参考电源分布 (SD110-12)
参考电源分布 (SD110-13)
参考电源分布 (SD110-13)
智能接线盒
P.82/116
C.80-1/3
模块3 10A
制动开关 15A
制动灯 20A
参考室内保险丝分布 (SD120-2)
参考室内保险丝分布 (SD120-12)
HAC(上坡起步辅助控制系统)
ESS(紧急制动信号)
Ⓐ：踩下制动踏板时，开关闭合
Ⓑ：踩下制动踏板时，开关断开
制动灯开关
P.122
C.20-5
配备智能钥匙
智能钥匙控制模块
P.125
C.10-6
参考制动灯 (SD927-2)
制动灯
制动灯开关
IPS
内部控制
输入电路
记忆电源
制动信号电控模块
P.104
C.10-9
制动灯信号
ESS信号
HAC信号
搭铁
EM11 P.85
EM21 P.115
EC11 P.21
M07-C
M12
JM06
短接连接器
P.117
C.82-10
参考搭铁分布 (SD130-1)
E25
E04
I/P-B
I/P-G
I/P-E
M02-C
BCM
P.102
C.10-2
制动测试开关
制动灯开关
ECM/PCM
P.23/24
C.30-2/31-1/32-1/2
C100-B(G4KJ)
C200-A(G4NA)
C300-A(G4FJ)
C100-B(G4KJ)
C200-K(G4NA)
C300-A(G4FJ)
制动灯开关
ESS制动继电器
HAC制动继电器
ESP模块
ESP控制模块
P.34
C.20-2
GM01
P.118